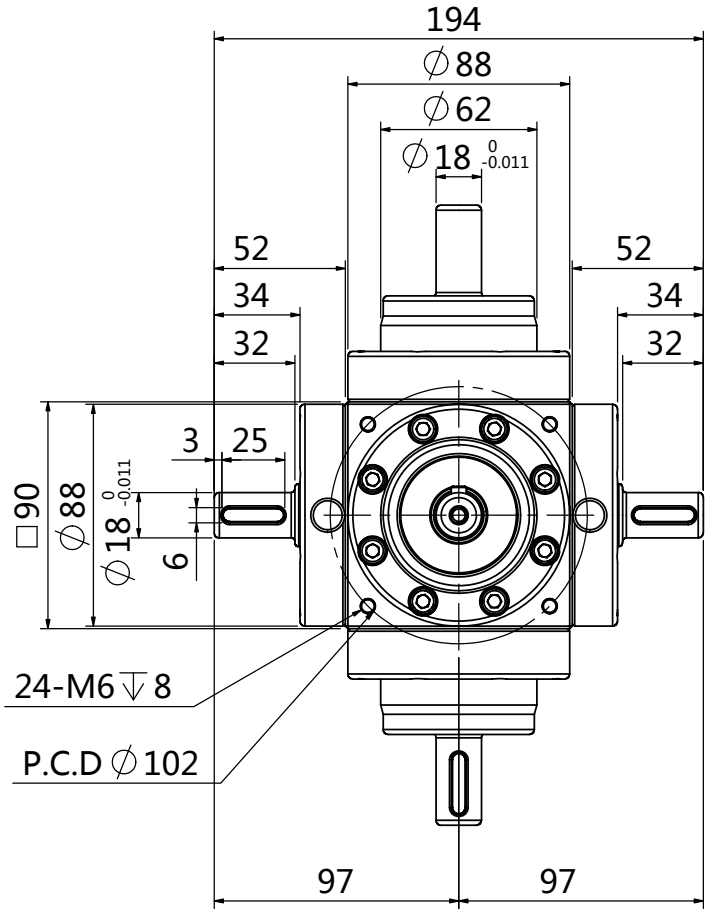

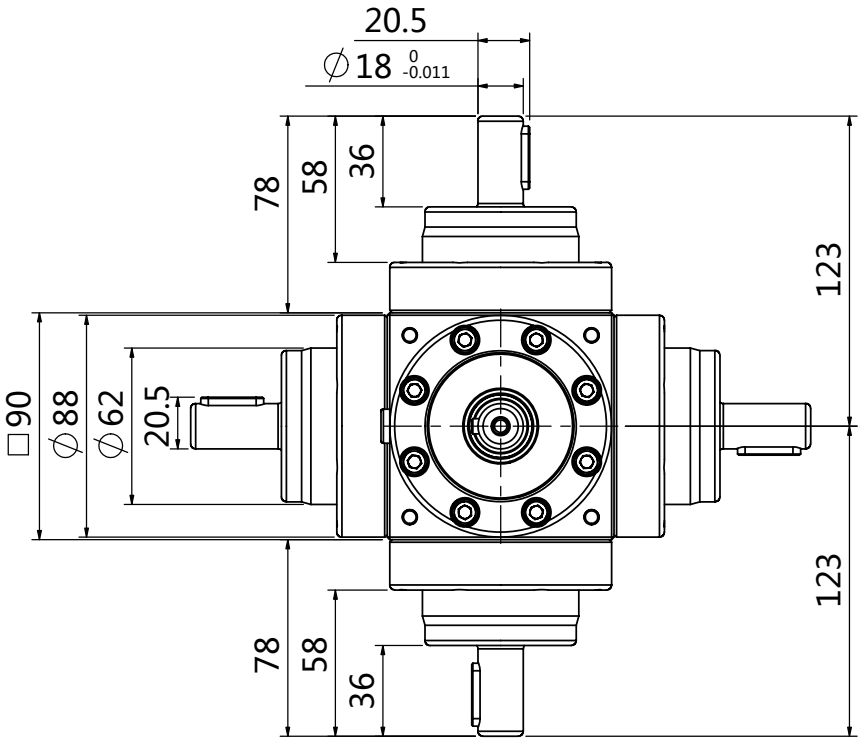

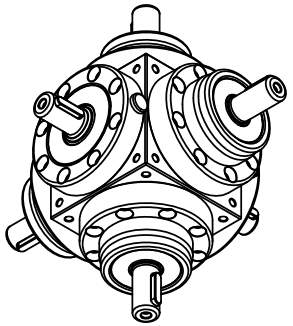

TECHNICAL FEATURES:

Max speed: input 3000rpm
output 6000rpm

Max torque: input 34Nm
output 17Nm

Ratio: + 1 : - 2

改版 SYM	年 月 日 DATE	變更事項 REVISIONS	設計 BY	備 注 NOTE

制圖 PRAWN	設計 DESIGNED	品名: TITLE	星式齒輪箱 Six Shafts Gearbox
		規格: SPEC	GDR90-2K-4T
		G+® 吉嘉精密科技有限公司 GIGA Precision Technology Co., Ltd.	A4

4 | 比例SCALE:1:5 | 图纸Sheet 1 of 1 | 投影法Projection